ТСКЯ.469575.004Э3

Перв. прим. ТСКЯ.469575.004

Справ. N

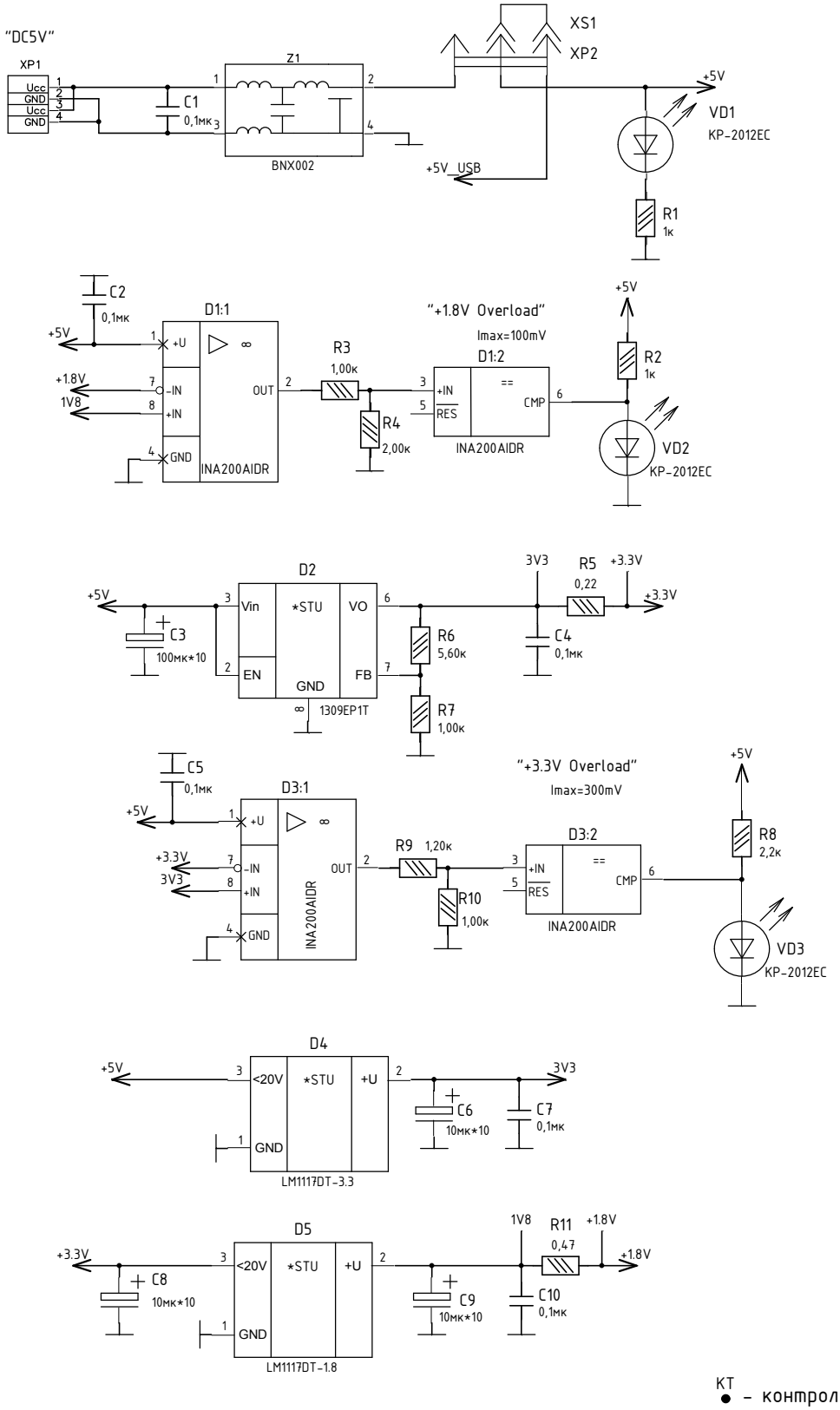

Изм	Лист	N документа	Подпись	Дата
Разраб.		Милошевская		
Провер.		Бородулин		
Т.контр.				
Нач.отд.				
Н.контр		Таликова		
Утв.		Мякочин		

ТСКЯ.469575.004Э3

Модуль отладочный

Схема электрическая принципиальная

Лит.	Масса	Масштаб

Лист 1 Листов 4

Подп. и дата

Инв.N дубл.

Взам.инвN

Подп. и дата

Инв.N подл.

Формат А4

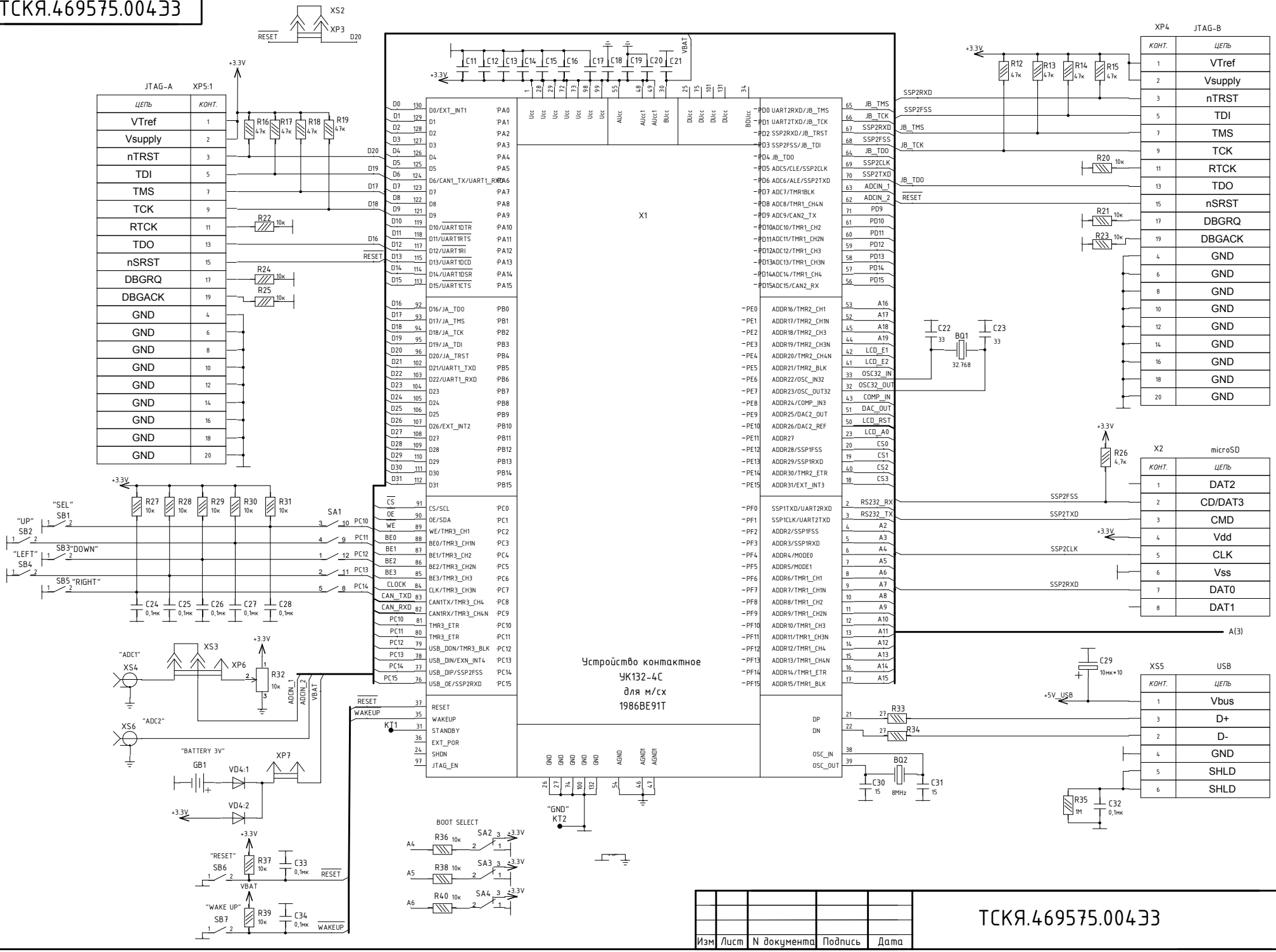

Изм	Лист	N документа	Подпись	Дата

ТСКЯ.469575.00433

Лист 2

Подп. и дата | Инв.N дубл. | Взам.инвN | Подп. и дата | Инв.N подл.

Формат А3

ТСКЯ.469575.00433

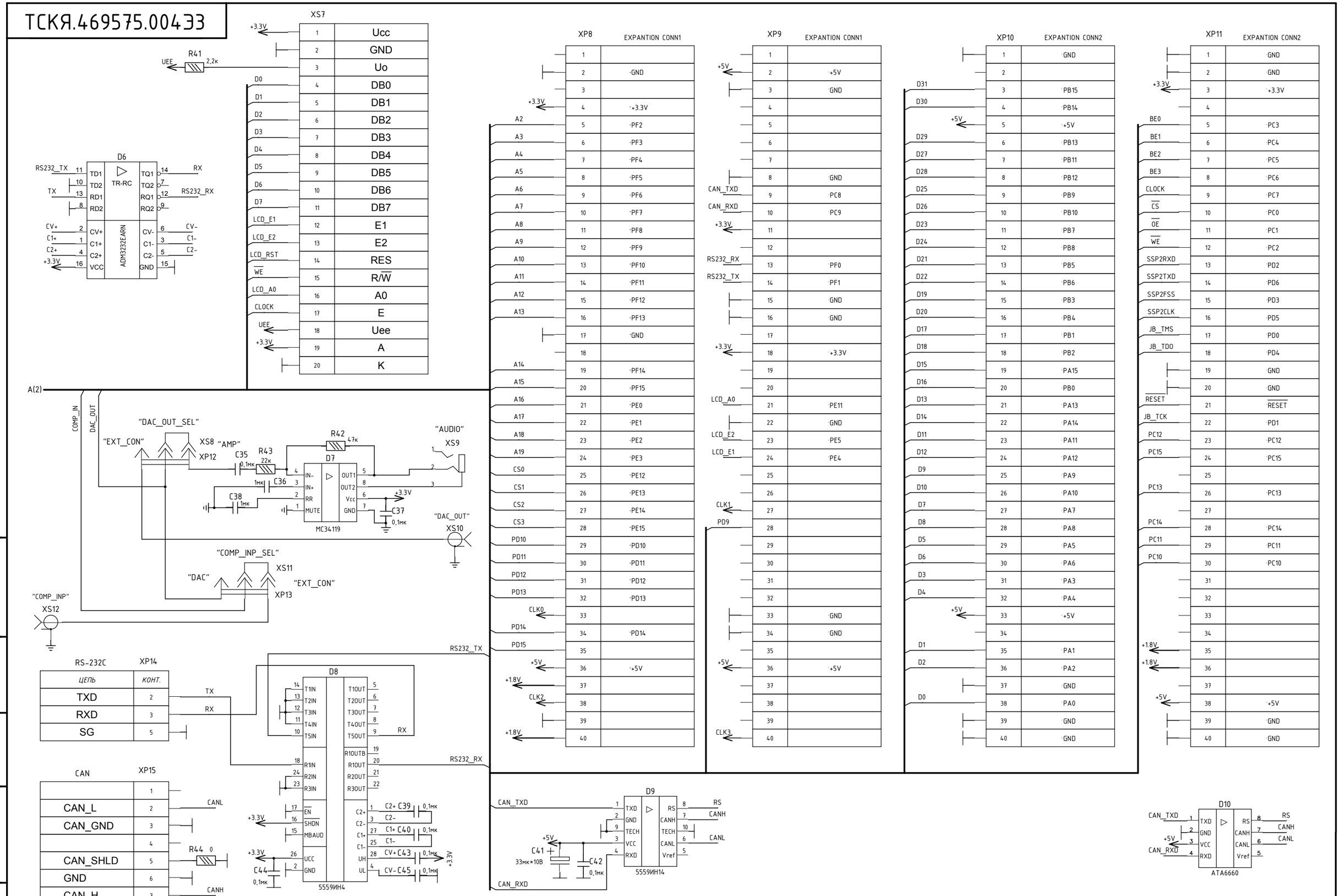

Изм	Лист	N документа	Подпись	Дата

ТСКЯ.469575.00433

Лист 3

Подп. и дата | Инв.N дубл. | Взам.инв.N | Подп. и дата | Инв.N подл.

Формат А3

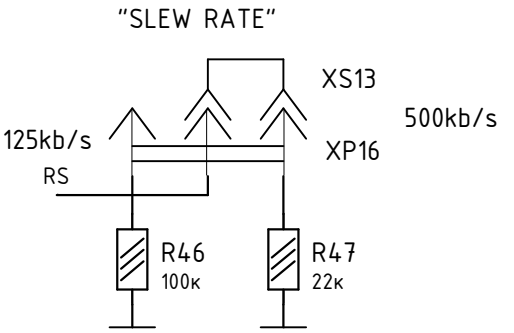
"SLEW RATE"
XS13
500kb/s
125kb/s
XP16
RS
R46
100к
R47
22к

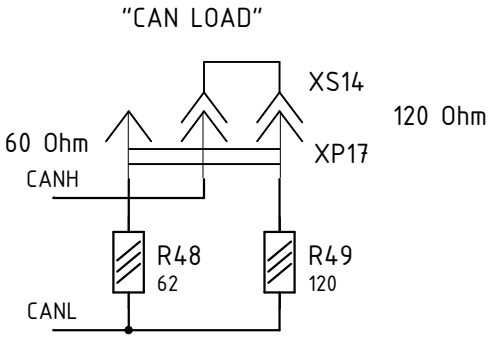
"CAN LOAD"
XS14
120 Ohm
60 Ohm
XP17
CANH
R48
62
R49
120
CANL

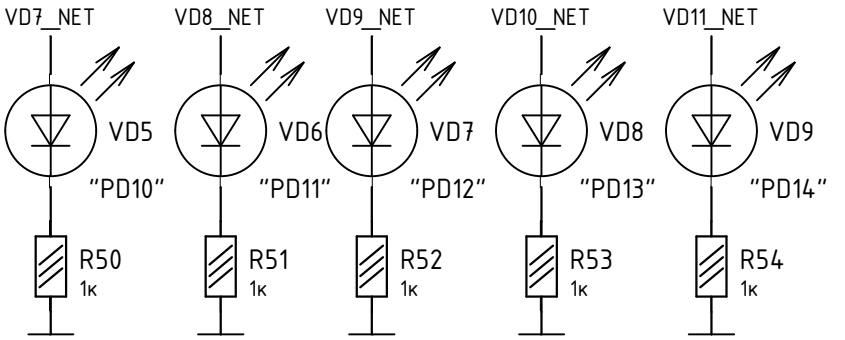
VD7_NET
VD8_NET
VD9_NET
VD10_NET
VD11_NET
VD5
"PD10"
VD6
"PD11"
VD7
"PD12"
VD8
"PD13"
VD9
"PD14"
R50
1к
R51
1к
R52
1к
R53
1к
R54
1к

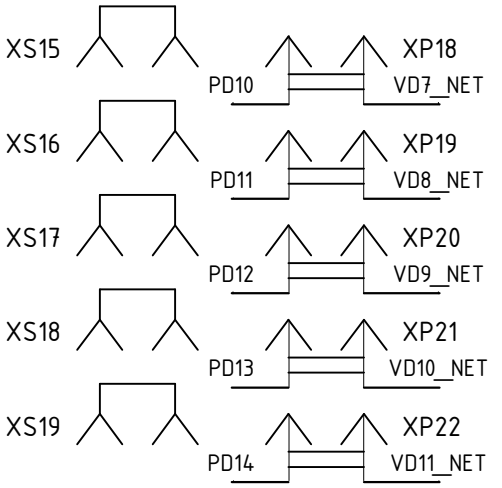
XS15
XP18
PD10
VD7_NET
XS16
XP19
PD11
VD8_NET
XS17
XP20
PD12
VD9_NET
XS18
XP21
PD13
VD10_NET
XS19
XP22
PD14
VD11_NET